# Mode d'emploi

HOME DELUXE
WIR MACHEN DEIN ZUHAUSE

# Grille de jardin à double barre PORTARIUS





**Mode d'emploi original**

## Conçu en Allemagne

# IMPORTANT :

# CONSERVER POUR TOUTE RÉFÉRENCE ULTÉRIEURE.

# LIRE ATTENTIVEMENT !

## Table des matières


1. Généralités ..... 3
1.1. Aperçu des produits ..... 3
1.2. Remarques générales ..... 4
1.3. Garantie ..... 4
2. Informations sur le mode d'emploi ..... 4
2.1. Disponibilité du mode d'emploi ..... 4
2.2. Informations sur la traduction ..... 4
2.3. Groupes cibles du mode d'emploi ..... 4
2.4. Explication des symboles ..... 5
2.5. Généralités sur le mode d'emploi ..... 5
2.6. Utilisation prévue ..... 5
2.7. Consignes générales de sécurité ..... 5
3. Caractéristiques du produit ..... 6
3.1. Données techniques ..... 6
4. Contenu de la livraison et montage ..... 9
4.1. Consignes de sécurité ..... 10
4.2. Structure du produit ..... 12
5. Application ..... 14
5.1. Consignes de sécurité ..... 14
5.2. Première mise en service ..... 14
5.3. Exploitation ..... 14
6. Dépannage ..... 15
7. Maintenance et entretien ..... 15
7.1. Consignes de sécurité ..... 15
8. Démontage ..... 15
8.1. Consignes de sécurité ..... 15

9. Élimination ..... 15
9.1. Remarques générales ..... 15

Chère cliente, cher client

Nous te remercions d'avoir choisi un produit de **Home Deluxe GmbH**. Nous te souhaitons beaucoup de plaisir avec ton nouveau portail de jardin PORTARIUS en treillis à double barreaux.

Le mode d'emploi t'aide à monter, à mettre en service, à utiliser et à entretenir le produit. Le mode d'emploi et les consignes de sécurité doivent être lus attentivement et intégralement. Respecte ces consignes afin d'éviter tout danger.

# 1. Généralités

## 1.1. Aperçu des produits

Modèle : Portail de jardin en treillis à double barre PORTARIUS - Sélection de variantes| ID d'article : 18692| ID de variante : 38185

Grille de jardin à double barre PORTARIUS anthracite - Toutes les variantes | ID d'article : 9999| ID de variante : 8113
Grille de jardin à double barre PORTARIUS anthracite 800 mm (battant, accessoires) - Paquet 1 de 2 | ID d'article : 10670 | ID de variante : 8769
Grille de jardin à double barre PORTARIUS anthracite 800 mm (poteaux) - Paquet 2 de 2 | ID d'article : 10671 | ID de la variante : 8770
Grille de jardin à double barre PORTARIUS anthracite 1000 mm (battants, accessoires) - Paquet 1 de 2 | ID d'article : 10987 | ID de variante : 9078
Grille de jardin à double barre PORTARIUS anthracite 1000 mm (poteaux) - Paquet 2 de 2 | ID d'article : 10988 | ID de la variante : 9079
Grille de jardin à double barre PORTARIUS anthracite 1200 mm - Paquet 1 de 1 | ID d'article : | ID de variante : 8131
Grille de jardin à double barre PORTARIUS anthracite 1400 mm - Paquet 1 de 1 | ID d'article : 10021 | ID de la variante : 8132
Grille de jardin à double barre PORTARIUS anthracite 1600 mm - Paquet 1 de 1 | ID d'article : 10022 | ID de la variante : 8133
Grille de jardin à double barre PORTARIUS anthracite 1800 mm (battants, accessoires) - Paquet 1 de 2| ID d'article : 10023 | ID de variante : 8134
Grille de jardin à double barre PORTARIUS anthracite 1800 mm (poteaux) - Paquet 2 de 2 | ID d'article : 10024 | ID de la variante : 8135
Grille de jardin à double barre PORTARIUS anthracite 2000 mm (battants, accessoires) - Paquet 1 de 2| ID d'article : 10025 | ID de variante : 8136
Grille de jardin à double barre PORTARIUS anthracite 2000 mm (poteaux)- Paquet 2 de 2 | ID d'article : 10026 | ID de la variante : 8137

Grille de jardin à double barre PORTARIUS vert - Toutes les variantes | ID d'article : 11694 | ID de variante : 9757
Grille de jardin à double barre PORTARIUS vert 800 mm (battant, accessoires) - Paquet 1 de 2 | ID d'article : 11326 | ID de la variante : 9398
Grille de jardin à double barre PORTARIUS vert 800 mm (poteaux) - Paquet 2 de 2 | ID d'article : 11327 | ID de la variante : 9399
Grille de jardin à double barre PORTARIUS vert 1200 mm - Paquet 1 de 1 | ID d'article : 11329 | ID de variante : 9400
Grille de jardin à double barre PORTARIUS vert 1400 mm - Paquet 1 de 1 | ID d'article : 11330 | ID de variante : 9401
Grille de jardin à double barre PORTARIUS vert 1600 mm - Paquet 1 de 1 | ID d'article : 11331 | ID de variante : 9402
Grille de jardin à double barre PORTARIUS vert 1800 mm (battant, accessoires) - Paquet 1 de 2 | ID d'article : 11332 |
ID de la variante : 9403
Grille de jardin à double barre PORTARIUS vert 1800 mm (poteaux) - Paquet 2 de 2 | ID d'article : 11333 | ID de la variante : 9404

Grille de jardin à double barre PORTARIUS vert 2000 mm (battants, accessoires) - Paquet 1 de 2 | ID d'article : 11334 |
ID de la variante : 9405
Grille de jardin à double barre PORTARIUS vert 2000 mm (poteaux) - Paquet 2 de 2 | ID d'article : 11335 |
ID de variante : 9406

### 1.2. Remarques générales

Pour répondre à nos exigences, nous améliorons constamment la qualité, simplifions le montage, l'utilisation ou adaptons les produits aux souhaits des clients. En raison de ces changements, la version actuelle du mode d'emploi se trouve sur notre site Internet.

Le terme "produit" est utilisé dans le mode d'emploi pour le portail de jardin en grillage double torsion "PORTARIUS".

### 1.3. Garantie

Les droits légaux de responsabilité pour vices et de garantie s'appliquent à partir de la date d'achat.
Home Deluxe GmbH décline toute responsabilité pour les dommages dus au non-respect du mode d'emploi. Les réclamations résultant d'un montage ou d'une utilisation non conforme sont exclues de la garantie. En cas de défaut du produit, adresse-toi par écrit à notre service clientèle via le formulaire de contact sur notre site Internet, en indiquant le nom du produit, le numéro de série et une photo de la plaque signalétique :

**Home Deluxe GmbH**
**Chemin de retranchement 2**
**32312 Lübbecke**
**Allemagne**
**Tél : +49 (0)5743 6181-0**
**www.home-deluxe-gmbh.de**

Si tu as d'autres questions, notre service clientèle se tient à ta disposition via le formulaire de contact.

## 2. Informations sur le mode d'emploi

### 2.1. Disponibilité du mode d'emploi

Le mode d'emploi fait partie intégrante du produit et doit être conservé dans son intégralité et à proximité immédiate du produit.

### 2.2. Informations sur la traduction

Le mode d'emploi original a été rédigé en allemand. Pour toute autre langue disponible, il s'agit d'une traduction de la version allemande.

### 2.3. Groupes cibles du mode d'emploi

Le mode d'emploi doit être lu et respecté par toute personne impliquée dans l'une des activités ou l'utilisation suivantes :

- Déballage
- Montage / Installation
- Mise en service / fonctionnement
- Maintenance / contrôle / entretien

- Dépannage / réparation
- Élimination

## 2.4. Explication des symboles

| Symbole | Explication des symboles |
|---|---|
|  | **AVERTISSEMENT**<br>Ce symbole indique les dangers potentiels pouvant entraîner des blessures mortelles ou graves. Avant d'effectuer l'étape de montage ou d'application correspondante, il faut lire la remarque correspondante. |
|  | **INFO**<br>Ce symbole donne des indications importantes et signale des dommages matériels. Prenez-en connaissance avant d'effectuer l'étape de montage ou d'application correspondante afin de comprendre les problèmes et d'éviter les dommages. |
|  | **Lire le mode d'emploi**<br>Le symbole indique que le mode d'emploi doit être lu attentivement avant le montage/l'installation et/ou l'utilisation de l'appareil. |

## 2.5. Généralités sur le mode d'emploi

Le mode d'emploi se rapporte au portail de jardin à double barreaux PORTARIUS. Il contient des informations importantes sur le montage, le fonctionnement, l'entretien et le nettoyage. Le mode d'emploi, en particulier les consignes de sécurité, doit être lu attentivement avant la mise en service du produit, conservez-le soigneusement. N'utilise le produit que comme décrit dans ce mode d'emploi afin d'éviter toute blessure ou tout dommage accidentel. Si tu transmets le portail de jardin PORTARIUS à un tiers, tu dois également lui remettre ce mode d'emploi.

## 2.6. Utilisation prévue

Le produit est de haute qualité, a une longue durée de vie et est exclusivement destiné ou adapté à une utilisation dans les ménages privés dans des proportions raisonnables et habituelles. En outre, notre produit n'est **pas** destiné à un usage professionnel.

N'utilise le produit que comme décrit dans ce mode d'emploi. Toute autre utilisation est considérée comme non conforme et peut entraîner des dommages matériels ou corporels. Le fabricant décline toute responsabilité pour les dommages causés ou subis par une utilisation non conforme ou incorrecte.

## 2.7. Consignes générales de sécurité

**Indications générales sur les dangers**



- Une utilisation non conforme peut entraîner des dommages corporels et matériels considérables. C'est pourquoi le montage, l'installation, la mise en service ainsi que le dépannage, les travaux d'entretien et de réparation ne doivent être effectués que par des personnes qualifiées.
- Le produit peut être utilisé par des enfants de 8 ans et plus, ainsi que par des personnes dont les capacités physiques, sensorielles ou mentales sont réduites ou qui manquent d'expérience et de connaissances, à condition qu'elles soient surveillées ou qu'elles aient reçu des instructions concernant l'utilisation sûre de l'appareil et qu'elles comprennent les risques qui en découlent.
- Ne monte le produit **que** si la livraison est complète et sans défaut.
- Assure-toi que toutes les pièces ne sont pas endommagées et qu'elles sont montées de

manière appropriée. Un montage incorrect présente un risque de blessure. Les pièces endommagées peuvent avoir une influence sur la sécurité et le fonctionnement.
- Ne place le produit que sur une surface sûre, plane et solide.
- Ne modifie pas le produit.
- Vérifie la fixation à intervalles réguliers.

**Danger pour les enfants**



- Éloigne les enfants des matériaux d'emballage. Il y a notamment un risque d'étouffement !
- Éloigne les enfants du produit.
- Tenir les enfants éloignés de l'endroit où le produit est assemblé. La livraison contient de petites pièces qui peuvent être avalées ou entraîner de graves blessures.
- Le produit n'est pas un jouet pour enfant, ni un mur d'escalade ou un équipement sportif.
- Les enfants peuvent se blesser en jouant avec le produit ou en se hissant par le produit.
- Explique aux enfants comment utiliser correctement le produit et ne les laisse jamais sans surveillance pendant qu'ils jouent.
- Enlève tous les objets pointus, le verre cassé ou les pierres de l'environnement du produit. Assure-toi que les enfants qui jouent ne sont pas en danger.
- Veille à ce que les jeunes enfants ne mettent pas de petites pièces dans leur bouche.

**Risque de blessure**
**Une manipulation incorrecte du produit peut entraîner des blessures.**



- Avant chaque utilisation, vérifie que le produit ne présente pas de dommages visibles.
- N'apporte aucune modification constructive au produit. Toute modification doit faire l'objet d'une autorisation écrite du fabricant et être effectuée conformément aux instructions.
- Si le produit est endommagé, il ne doit plus être utilisé. Les pièces endommagées doivent être réparées ou remplacées par des pièces de rechange d'origine.
- Veille à ce que le produit soit installé solidement et durablement afin d'éviter les blessures.

**Risque d'endommagement**



- Une manipulation inappropriée du produit peut entraîner des dommages.
- N'ouvre pas l'emballage avec des objets tranchants (par ex. couteau, ciseaux ou autres), cela pourrait endommager le produit. Sois prudent lors de l'ouverture.
- Si tu ouvres l'emballage sans précaution avec un couteau ou un autre objet pointu, le produit peut être endommagé. Fais très attention en l'ouvrant.
- Ne monte pas sur le produit, il y a un risque de chute et de basculement.

# 3. Caractéristiques du produit

## 3.1. Données techniques

| **Grille de jardin à double barre PORTARIUS 800 mm** | |
|---|---|
| Dimensions du portail de jardin (H x L) | 80 x 106 cm (sans poteau 87 cm) |
| Dimensions du poteau de but (H x L x P) | 130 x 6 x 6 cm |

| | |
|---|---|
| Épaisseur du fil | vertical 0,5 cm, horizontal 0,6 cm |
| Largeur de maille | 20 x 5 cm |

| **Grille de jardin à double barre PORTARIUS 1000 mm** | |
|---|---|
| Dimensions du portail de jardin (H x L) | 100 x 106 cm (sans poteau 87 cm) |
| Dimensions du poteau de but (H x L x P) | 150 x 6 x 6 cm |
| Épaisseur du fil | vertical 0,5 cm, horizontal 0,6 cm |
| Largeur de maille | 20 x 5 cm |

| **Grille de jardin à double barre PORTARIUS 1200 mm** | |
|---|---|
| Dimensions du portail de jardin (H x L) | 120 x 106 cm (sans poteau 87 cm) |
| Dimensions du poteau de but (H x L x P) | 170 x 6 x 6 cm |
| Épaisseur du fil | vertical 0,5 cm, horizontal 0,6 cm |
| Largeur de maille | 20 x 5 cm |

| **Grille de jardin à double barre PORTARIUS 1400 mm** | |
|---|---|
| Dimensions du portail de jardin (H x L) | 140 x 106 cm (sans poteau 87 cm) |
| Dimensions du poteau de but (H x L x P) | 190 x 6 x 6 cm |
| Épaisseur du fil | vertical 0,5 cm, horizontal 0,6 cm |
| Largeur de maille | 20 x 5 cm |

| **Grille de jardin à double barre PORTARIUS 1600 mm** | |
|---|---|
| Dimensions du portail de jardin (H x L) | 160 x 106 cm (sans poteau 87 cm) |
| Dimensions du poteau de but (H x L x P) | 210 x 6 x 6 cm |
| Épaisseur du fil | vertical 0,5 cm, horizontal 0,6 cm |
| Largeur de maille | 20 x 5 cm |

| **Grille de jardin à double barre PORTARIUS 1800 mm** | |
|---|---|
| Dimensions du portail de jardin (H x L) | 180 x 106 cm (sans poteau 87 cm) |
| Dimensions du poteau de but (H x L x P) | 230 x 6 x 6 cm |

| | |
|---|---|
| Épaisseur du fil | vertical 0,5 cm, horizontal 0,6 cm |
| Largeur de maille | 20 x 5 cm |

| **Grille de jardin à double barre PORTARIUS 2000 mm** | |
|---|---|
| Dimensions du portail de jardin (H x L) | 200 x 106 cm (sans poteau 87 cm) |
| Dimensions du poteau de but (H x L x P) | 250 x 6 x 6 cm |
| Épaisseur du fil | vertical 0,5 cm, horizontal 0,6 cm |
| Largeur de maille | 20 x 5 cm |

## 4. Contenu de la livraison et montage

Lors de la livraison, vérifie que l'emballage ne présente pas de dommages extérieurs. En outre, vérifie immédiatement après le déballage que la livraison est complète et que le produit et tous les composants sont en parfait état. Ne monte le produit que si le contenu de la livraison est complet et non endommagé.

**Composants/pièces**

| No. | Description | Quantité | Images |
|---|---|---|---|
| **1** | Poteau de but droit | 1 |  |
| **2** | Poteau de but gauche | 1 |  |
| **3** | Vantail de portail | 1 | 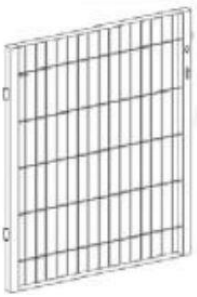 |
| **4** | Collier de fixation<br>80 à 140 cm<br>160 à 200 cm | <br>4<br>6 |  |
| **5** | Charnière | 4 | 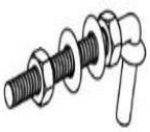 |

| No. | Description | Quantité | Images |
|---|---|---|---|
| 6 | Vis télescopiques | 1 |  |
| 7 | Ferrure de porte | 1 |  |
| 8 | Pêne de la serrure | 1 |  |
| 9 | Collier de fixation | 2 |  |
| 10 | Vis du pêne de la serrure et du collier de maintien | 2 |  |
| 11 | Couvercle de protection | 2 |  |

## 4.1. Consignes de sécurité

Toutes les informations relatives à la sécurité et à la santé doivent être lues.

**Risque de blessure**

**Une manipulation incorrecte lors du montage peut entraîner des blessures.**



- Ton produit est livré dans quelques paquets. Veille à ce que les paquets soient ouverts par le haut. Fais très attention en ouvrant les paquets, car il y a des pièces fragiles à l'intérieur.
- Immédiatement après le déballage, vérifie que la livraison est complète et que le produit et toutes les pièces sont en parfait état.
- Ne monte le produit **que** si la livraison est complète et sans défaut.
- Ne place le produit que sur une surface sûre, plane et solide.
- Respecte impérativement les dimensions de montage et utilise le matériel de montage fourni.
- Les erreurs d'utilisation, les erreurs de montage ou les dommages causés par le montage sont exclus de la garantie.
- Il faut au moins 2 personnes pour monter le produit.
- Porte des vêtements de protection, tels que des chaussures de sécurité et des gants de

protection, lors du montage.

## 4.2. Structure du produit

Le produit est livré démonté et peut être monté avec peu d'efforts. Respecte scrupuleusement les instructions de montage. En cas de non-respect, le fonctionnement et la sécurité du produit ne sont pas garantis.

**Outils nécessaires**

| | | | |
|---|---|---|---|
|  | Tournevis |  | Ruban à mesurer |
|  | Clé Allen |  | Cutter |

- Les instructions suivantes doivent être lues attentivement.

| **Structure du produit** | |
|---|---|
| **Illustration** | **Description** |
| 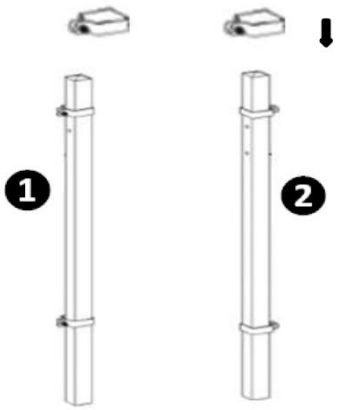 | **Étape 1 :**<br>Fixe les colliers de fixation (**4**) sur le poteau de porte droit (**1**) et le poteau de porte gauche (**2**). |
| 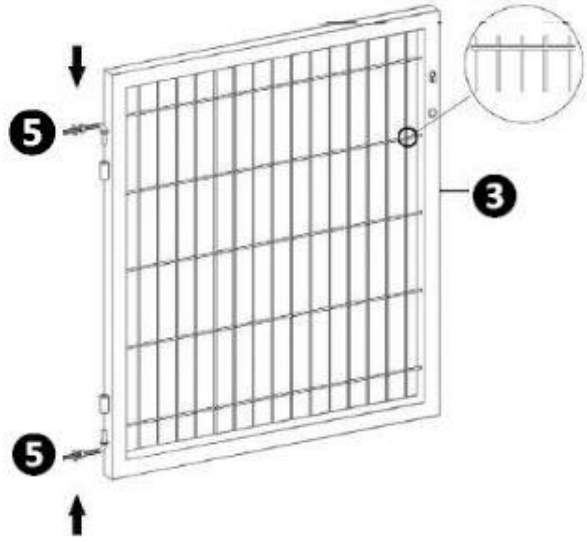 | **Étape 2 :**<br>Montez les charnières (**5**) sur le vantail (**3**). |

| | |
|---|---|
| 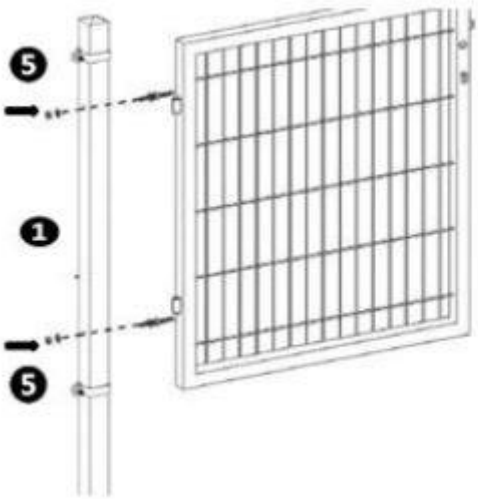 | **Étape 3 :**<br>Monter le montant de porte à droite (**1**) avec les charnières (**5**) sur le vantail de porte. |
| 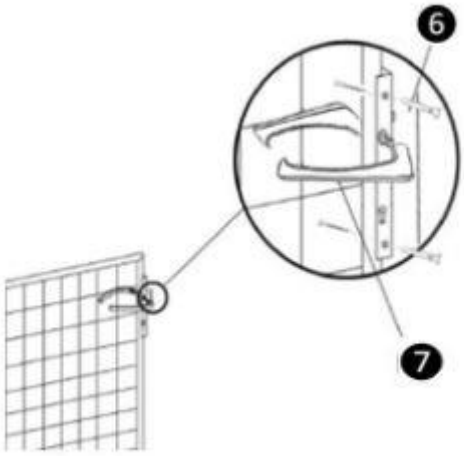 | **Étape 4 :**<br>Visse la ferrure de porte (**7**) sur le vantail à l'aide des vis télescopiques (**6**). |
| 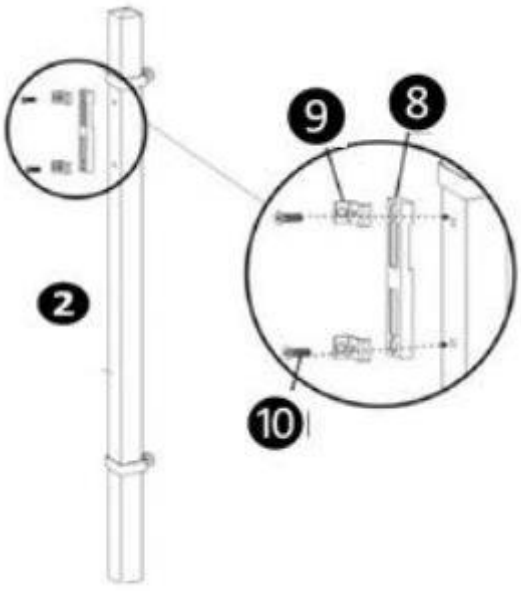 | **Étape 5 :**<br>Visse le pêne de la serrure (**8**) avec les colliers de maintien (**9**) et les vis (**10**) sur le montant de porte gauche (**2**). |

| | |
|---|---|
|   | **Étape 6 :**<br>Place les caches (**11**) sur les vis. |

# 5. Application

## 5.1. Consignes de sécurité

Les informations suivantes relatives à la sécurité et à la santé doivent être lues attentivement.

**Risque de blessure**
**Une manipulation inappropriée lors de l'utilisation peut entraîner des blessures.**

- N'utilise pas un produit endommagé.
- Ne pas modifier le produit.
- Le produit n'est pas un jouet pour enfants, ni un mur d'escalade ou un équipement sportif. Il est interdit aux enfants de jouer avec le produit.
- Vérifie la fixation à intervalles réguliers.

## 5.2. Première mise en service

Avant la première utilisation, vérifie que le produit n'est pas endommagé. Le produit ne doit être utilisé que s'il n'est pas endommagé.

## 5.3. Exploitation

Vérifie avant d'utiliser le produit,

- le bon état.
- toutes les fixations

# 6. Dépannage

Si les dysfonctionnements suivants surviennent pendant le fonctionnement, veuillez vérifier les causes d'erreur suivantes à l'aide du tableau suivant. Si les mesures indiquées ne permettent pas de résoudre le problème, mettre le produit hors service.

| Erreur | Cause possible | Solution |
|---|---|---|
| Le produit vacille ou oscille | - Les vis de fixation se sont desserrées<br>- Le produit est trop sollicité<br>- Le produit n'est pas correctement inséré | - Serrer les vis de fixation<br>- Respecter les limites de charge<br>- Utiliser correctement le produit |

*Si un autre problème survient avec le produit, contacte-nous.*

# 7. Maintenance et entretien

## 7.1. Consignes de sécurité

**Risque de blessure**
**Une manipulation inappropriée lors de l'utilisation peut entraîner des blessures.**

- Nettoie les surfaces avec de l'eau chaude et une brosse douce ou un chiffon.
- N'utilise pas de produits de nettoyage agressifs ou de nettoyeurs à haute pression pour le nettoyage.
- Respecte également les consignes du fabricant du produit de nettoyage.

# 8. Démontage

## 8.1. Consignes de sécurité

**Risque de blessure**
**Une manipulation incorrecte lors du démontage peut entraîner des blessures.**

- Il faut au moins 2 personnes pour le démontage.
- Sécurise le produit avant le démontage pour éviter qu'il ne tombe.
- Le démontage du produit doit être effectué dans l'ordre inverse du montage. (**voir chapitre Montage**)

# 9. Élimination

## 9.1. Remarques générales

- Éliminer le produit et tous ses composants conformément aux réglementations locales et nationales, afin d'éviter tout dommage à l'environnement.
- Nos emballages sont fabriqués à partir de matériaux respectueux de l'environnement. Ils peuvent être recyclés et servir ainsi de matières premières précieuses. Élimine les matériaux d'emballage (cartons, emballages sales, etc.) séparément et de manière appropriée, conformément aux réglementations nationales en vigueur.
- Contacte le fabricant en cas d'incertitude quant à l'élimination.
- Tu peux également obtenir des conseils sur l'élimination correcte des déchets auprès des centres d'élimination locaux.

**Home Deluxe GmbH**
**Chemin de retranchement 2**
**32312 Lübbecke**
**Allemagne**
Tél : +49 (0)5743 6181-0
www.home-deluxe-gmbh.de

GA-414-00_portarius
2025/03